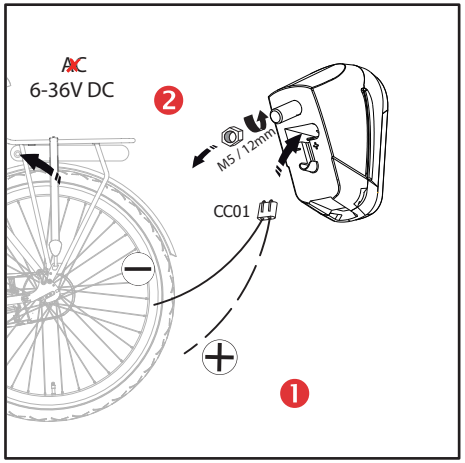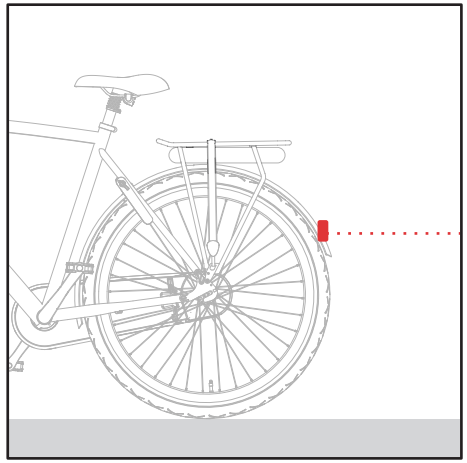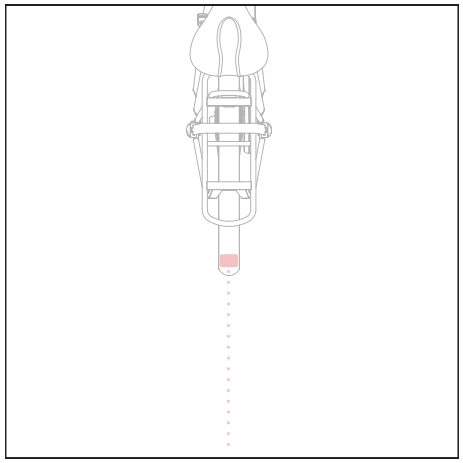
AC
6-36V DC
2
M5 / 12mm
CC01
1