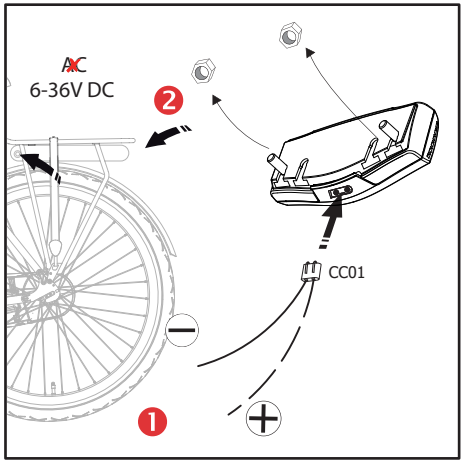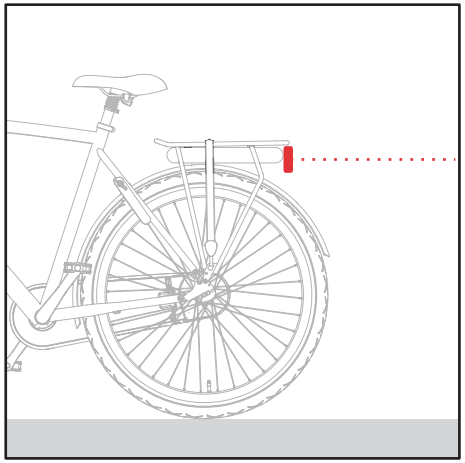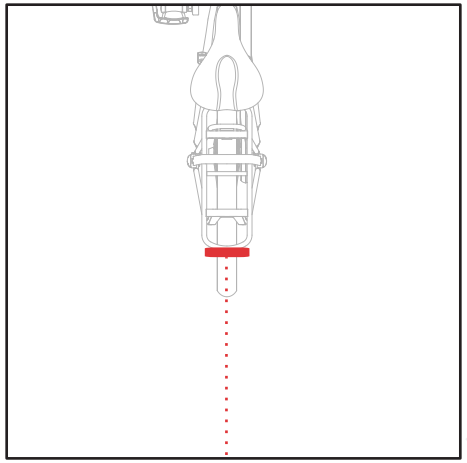
AC
6-36V DC
2
CC01
1